Плата: 1
Наименование: ВОПРОСЫ
Комментарии:

платы в которых есть вопросы выделены
желтой и красной полосой

ecoins megaTIMER_730-3 test+consol 26 sait:
-с блоками вывода LCD ECOINS
и кнопками

Плата: 2
Наименование: неиспользуемые пины делаем выходами садим на 0 , вывод в консоль
Комментарии: выполняется однократно
Выполняется если (<Boolean> устанавливаем пины = true) Равно TRUE

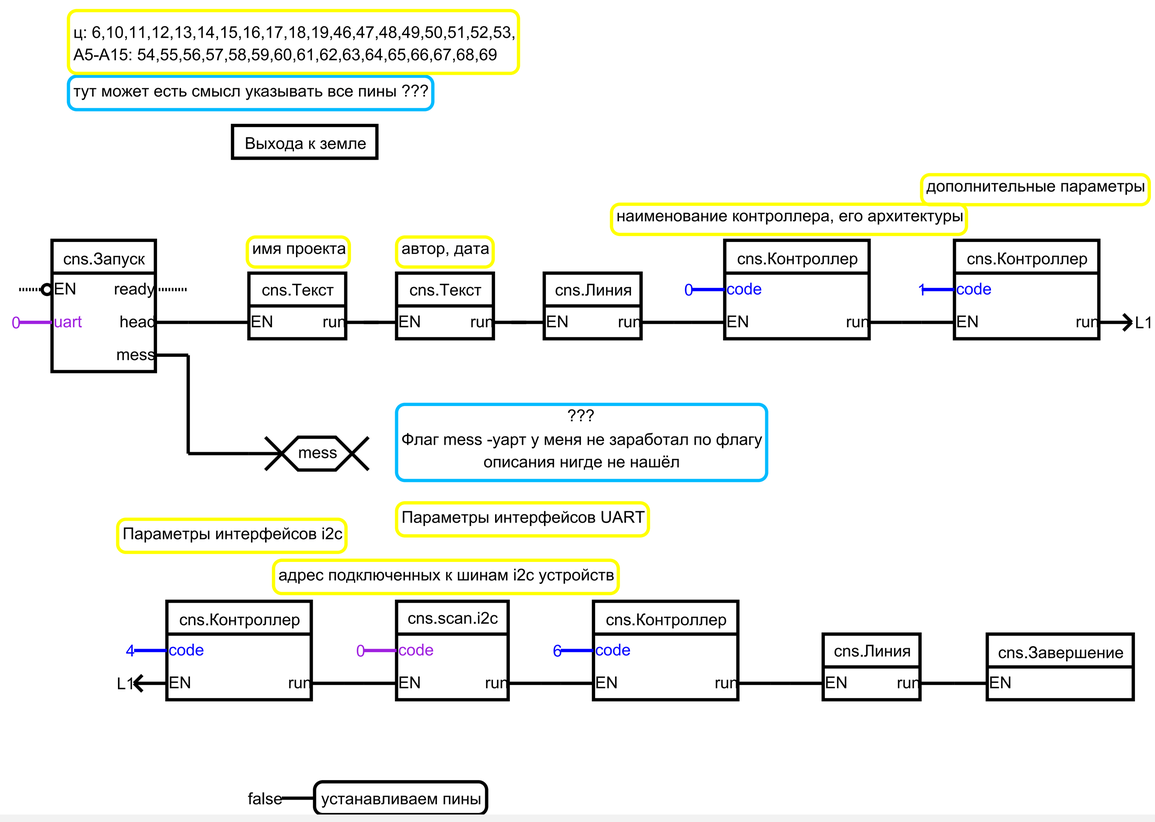

Плата: 3
Наименование: ДИСПЕТЧЕР И УПРАВЛЕНИЕ ИНДИКАЦИЕЙ
Комментарии:

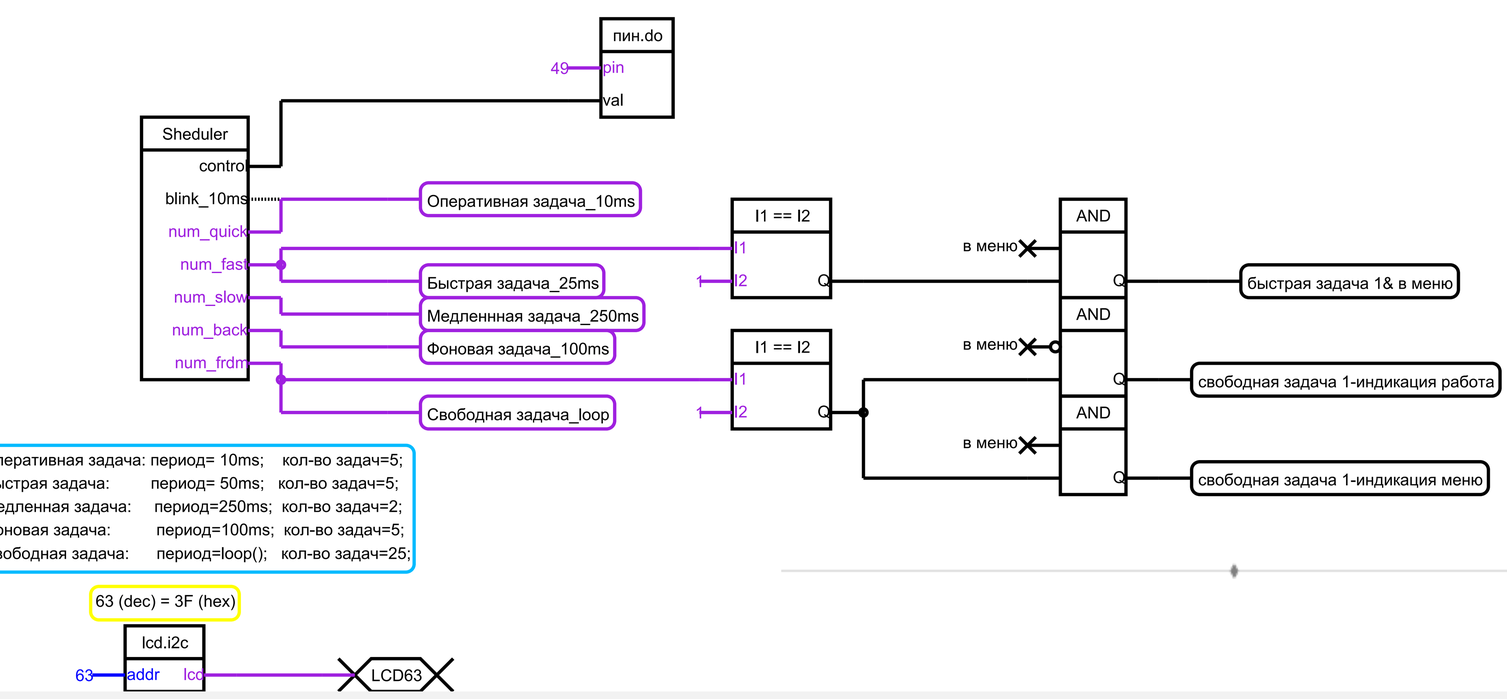

Плата: 4
Наименование: Чтение из EEPROM
Комментарии: читаем при включении однократно
Выполняется если (<Boolean> читаем EEPROM = true) Равно TRUE

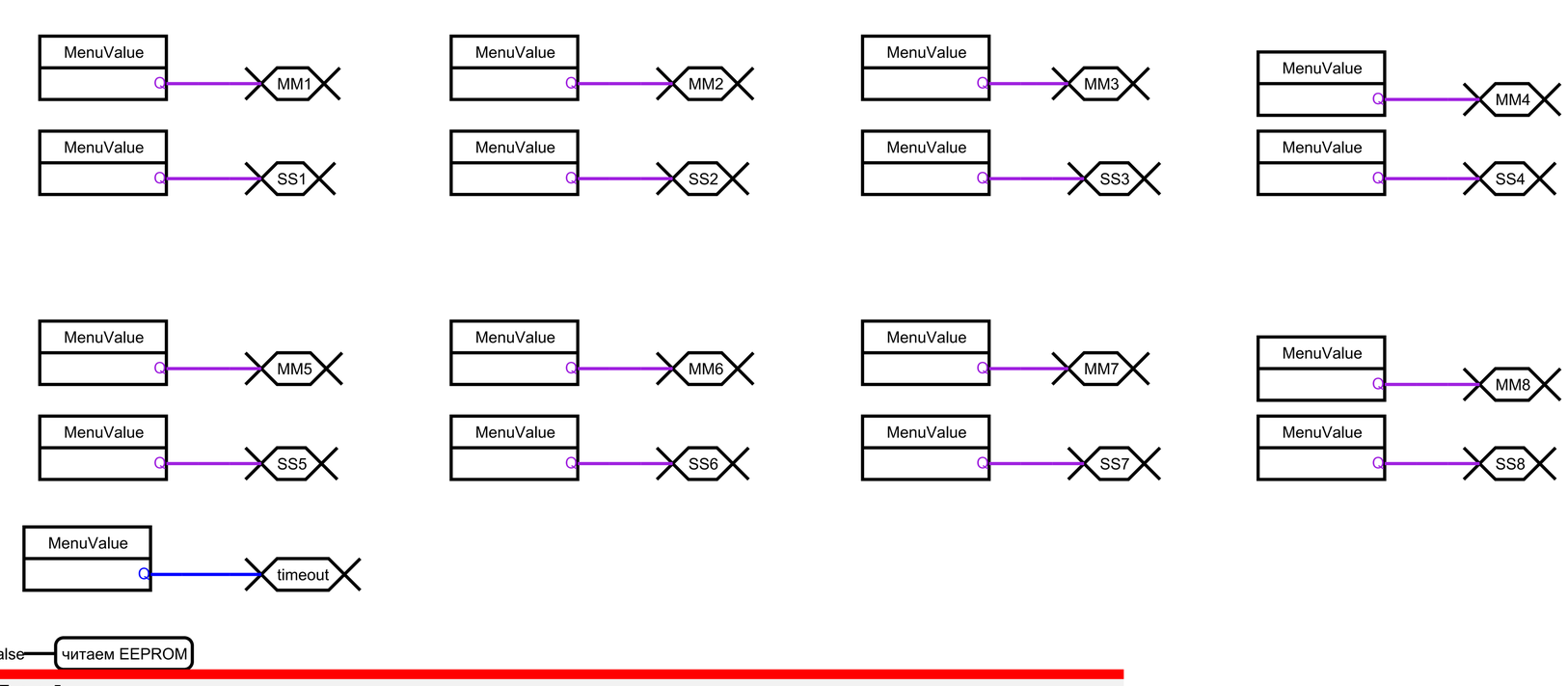

Плата: 5
Наименование: вход в меню
Комментарии:
Выполняется если (<Byte> Быстрая задача_25ms) Равно 1

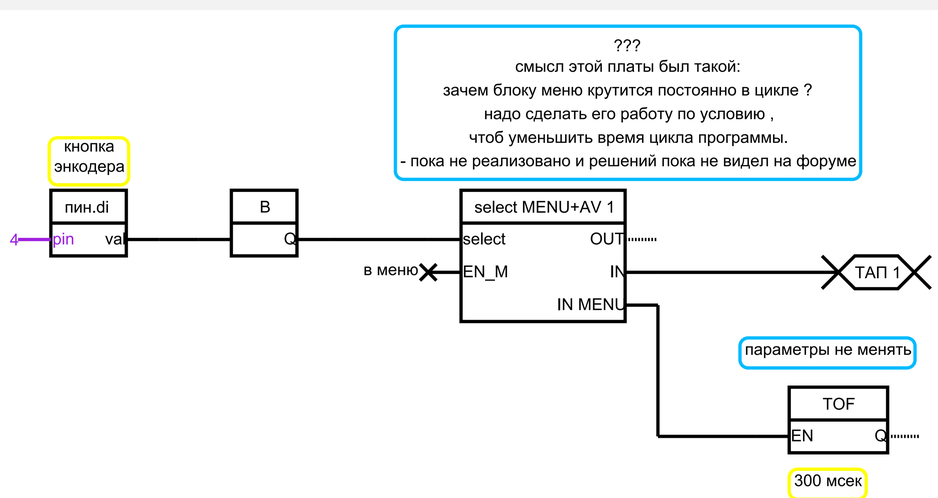

Плата: 6
Наименование: тестовые входа ПУСКИ от TM1638 и рабочие от пинов
Комментарии:
Выполняется если (<Byte> Оперативная задача_10ms) Равно 4

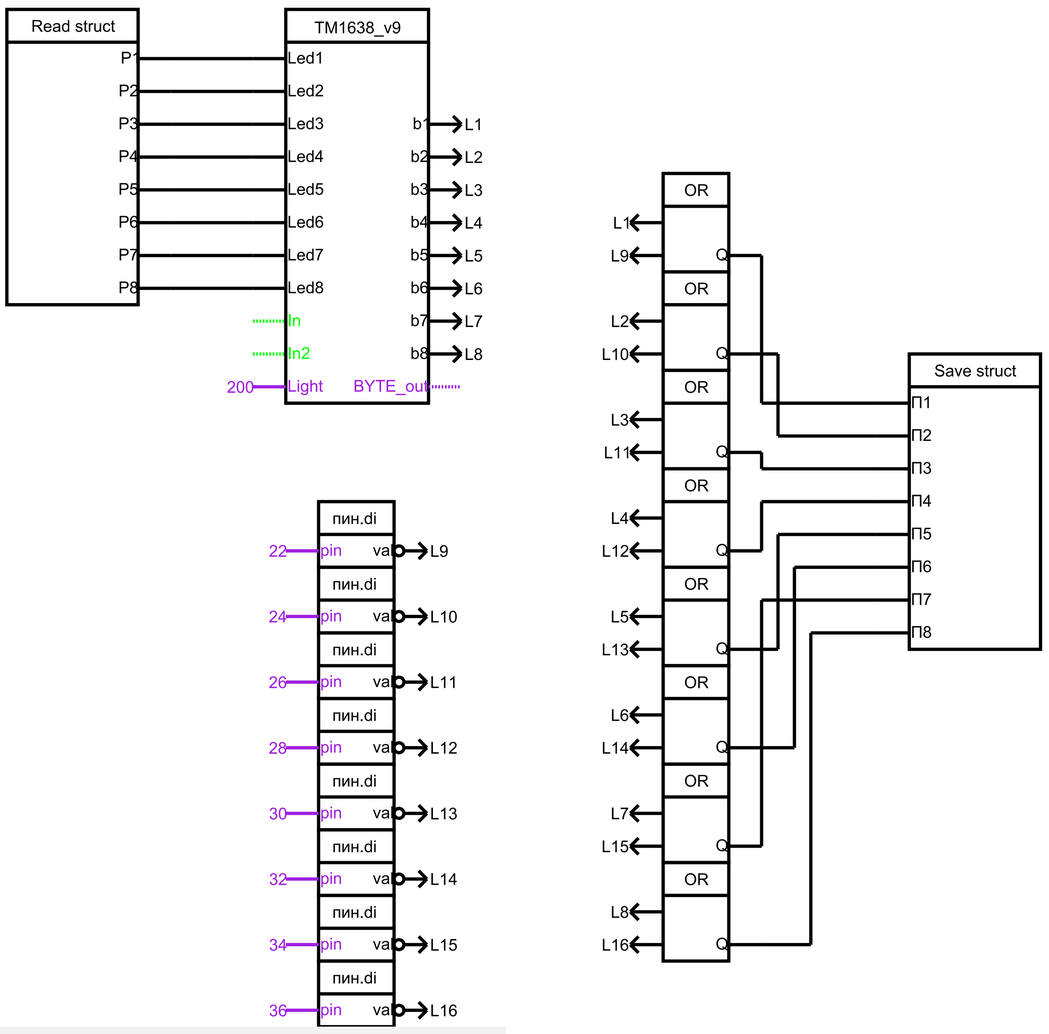

Плата: 7
Наименование: генератор секунд
Комментарии:

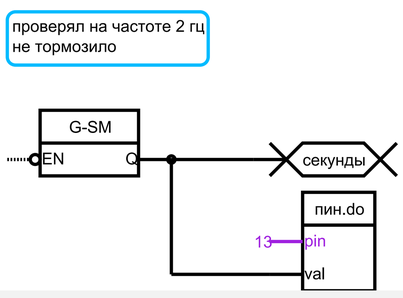

Плата: 8
Наименование: ТАЙМЕР1
Комментарии:
Выполняется если (<Byte> Быстрая задача_25ms) Равно 2

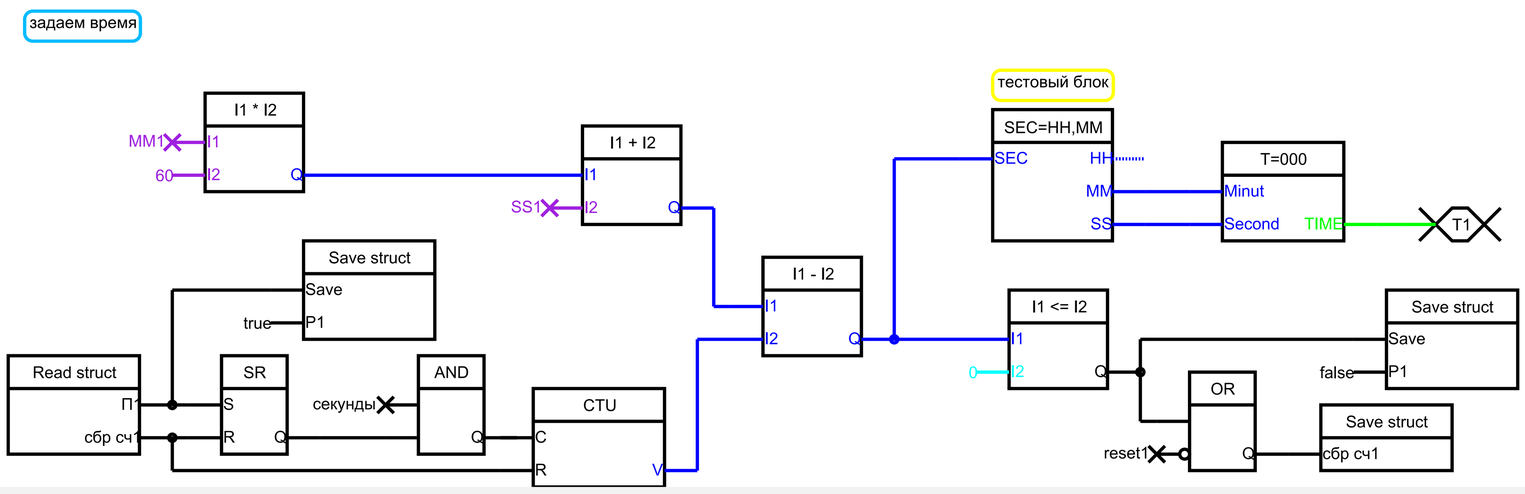

Плата: 9
Наименование: ТАЙМЕР2
Комментарии:
Выполняется если (<Byte> Быстрая задача_25ms) Равно 2

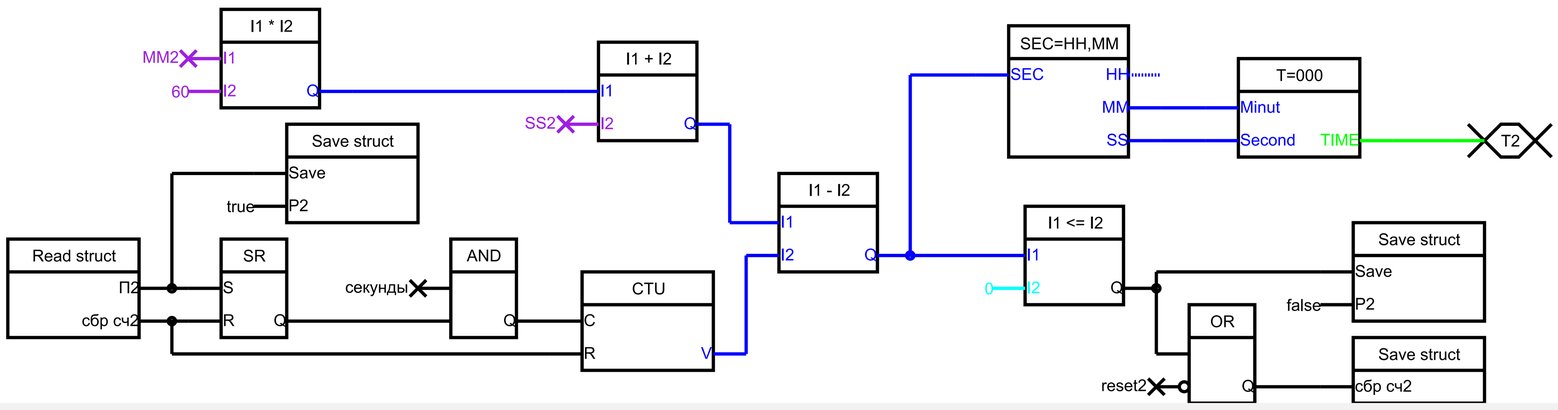

Плата: 10
Наименование: ТАЙМЕР3
Комментарии:
Выполняется если (<Byte> Быстрая задача_25ms) Равно 3

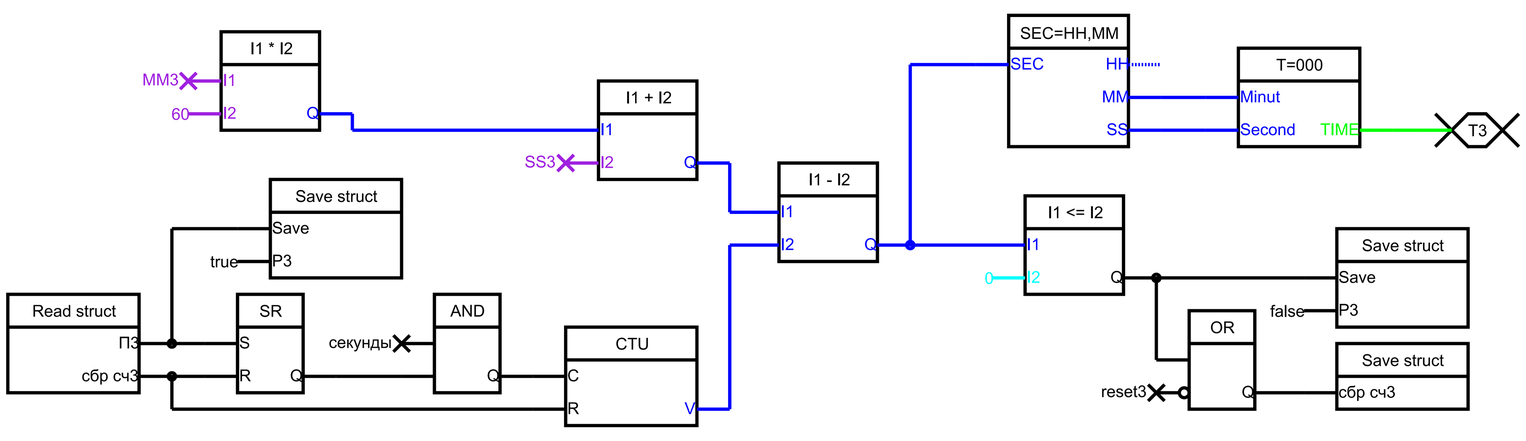

Плата: 11
Наименование: ТАЙМЕР4
Комментарии:
Выполняется если (<Byte> Быстрая задача_25ms) Равно 3

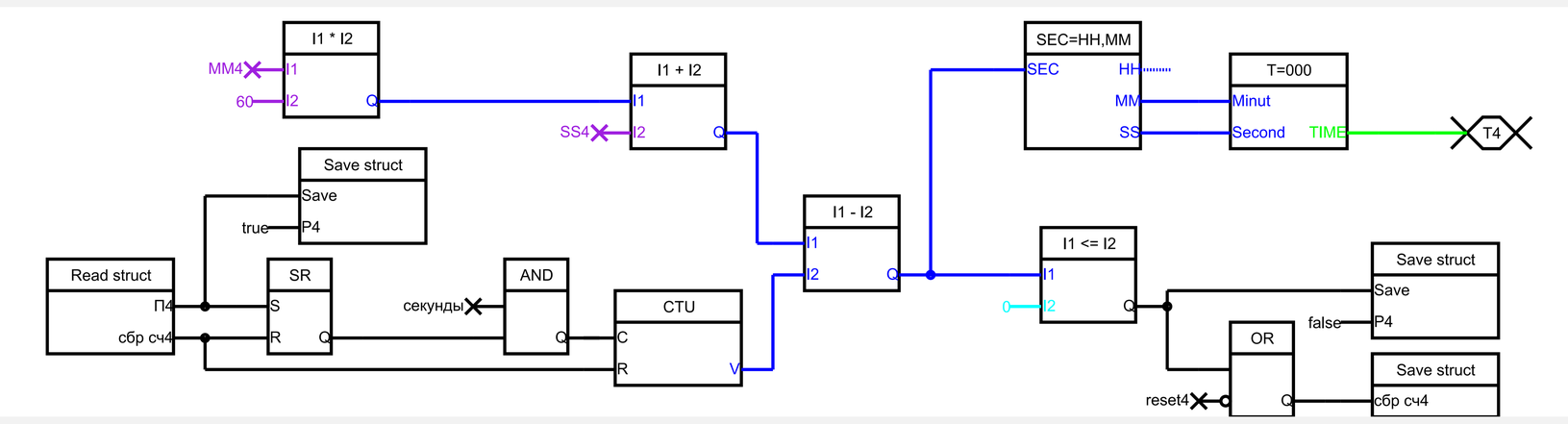

Плата: 12
Наименование: ТАЙМЕР5
Комментарии:
Выполняется если (<Byte> Быстрая задача_25ms) Равно 4

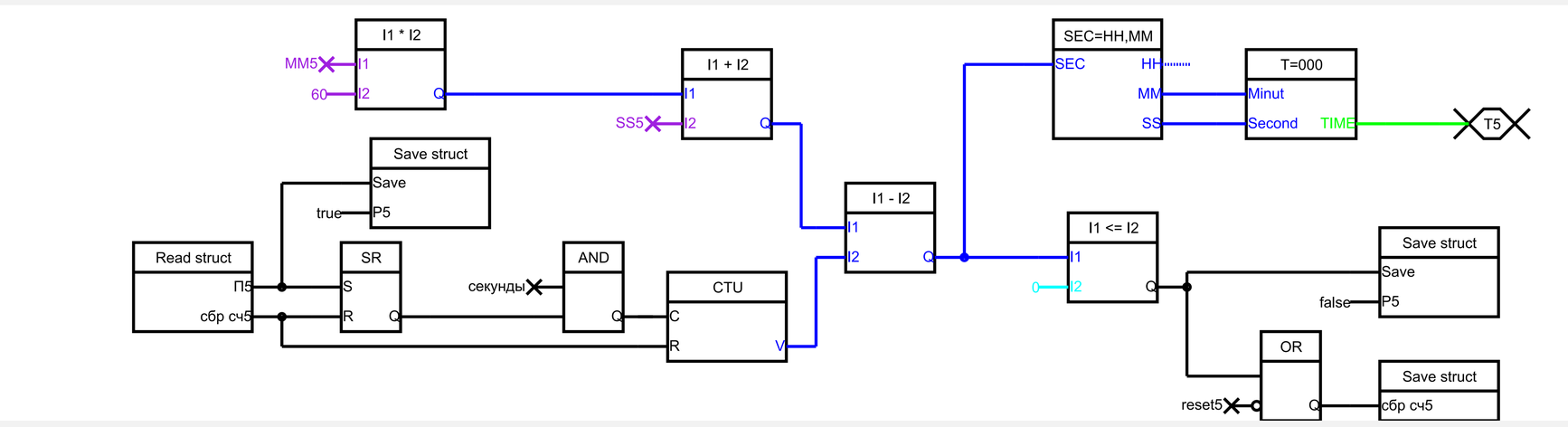

Плата: 13
Наименование: ТАЙМЕР6
Комментарии:
Выполняется если (<Byte> Быстрая задача_25ms) Равно 4

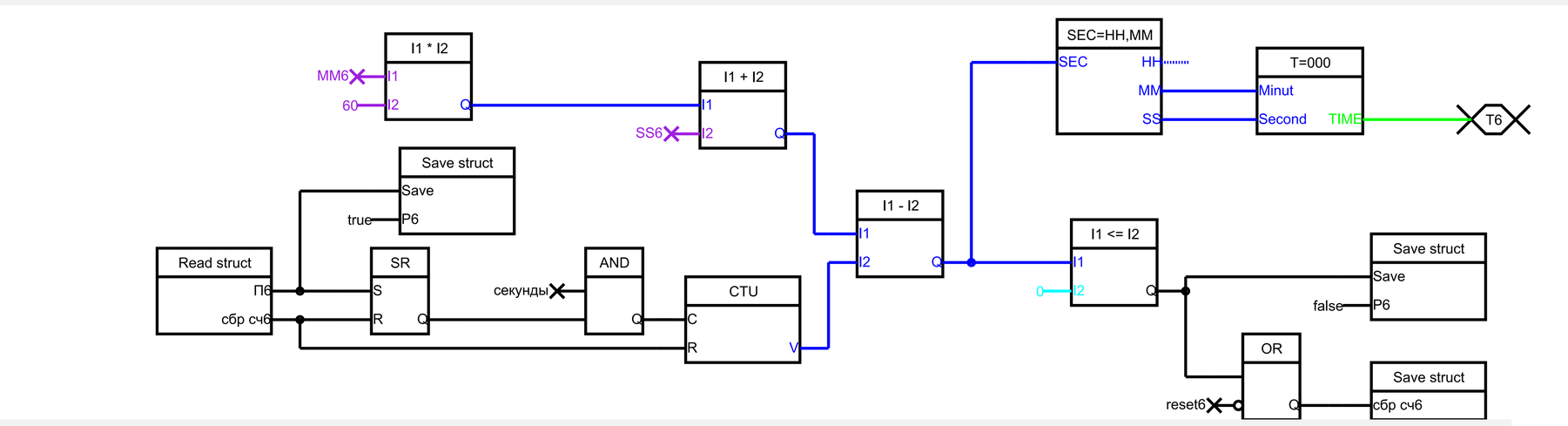

Плата: 14
Наименование: ТАЙМЕР7
Комментарии:
Выполняется если (<Byte> Быстрая задача_25ms) Равно 5

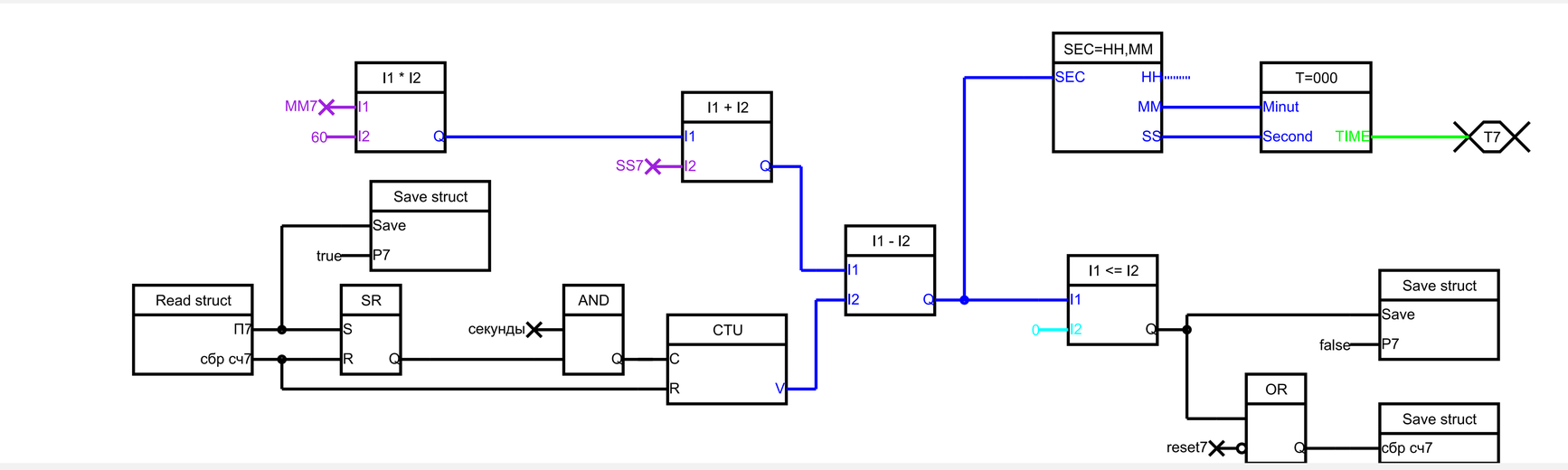

Плата: 15
Наименование: ТАЙМЕР8
Комментарии:
Выполняется если (<Byte> Быстрая задача_25ms) Равно 5

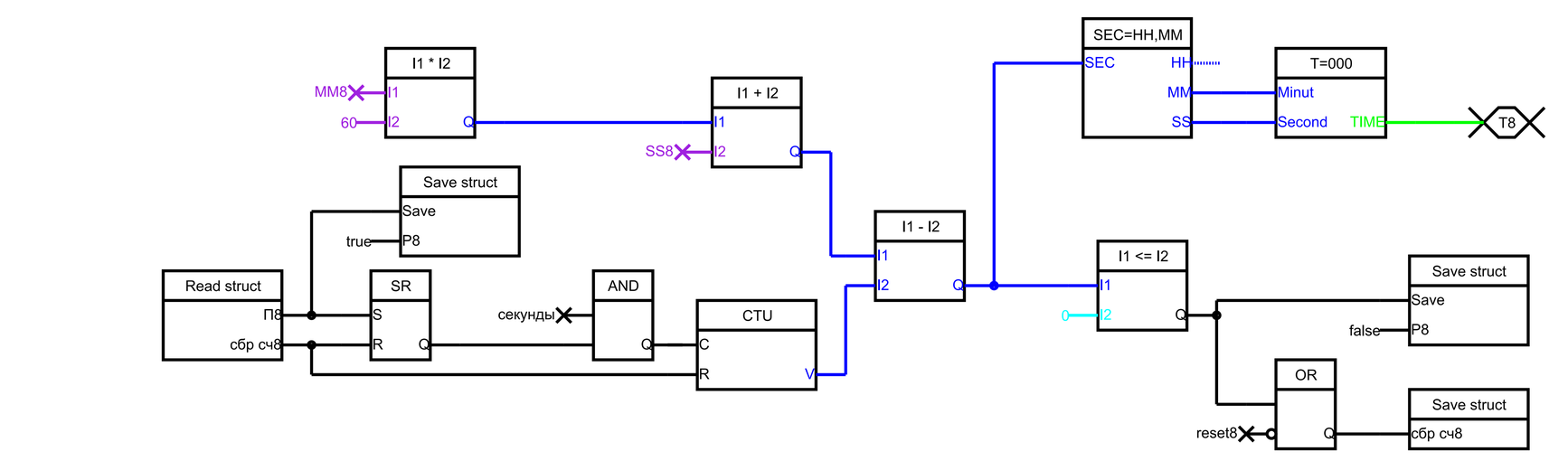

Плата: 16
Наименование: ВХОДЫ СТОПЫ
Комментарии:
Выполняется если (<Byte> Быстрая задача_25ms) Равно 3

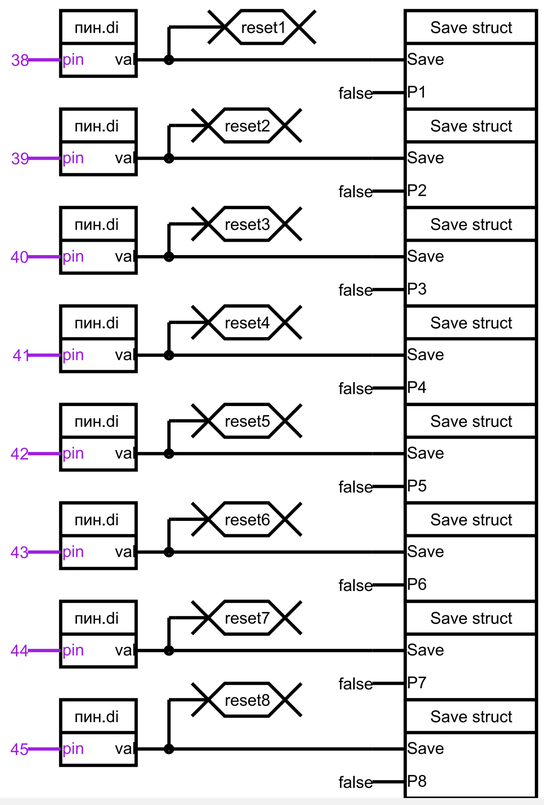

Плата: 17
Наименование: ВЫХОДА ИСПОЛНИТЕЛЬНЫХ
Комментарии:
Выполняется если (<Byte> Быстрая задача_25ms) Равно 4

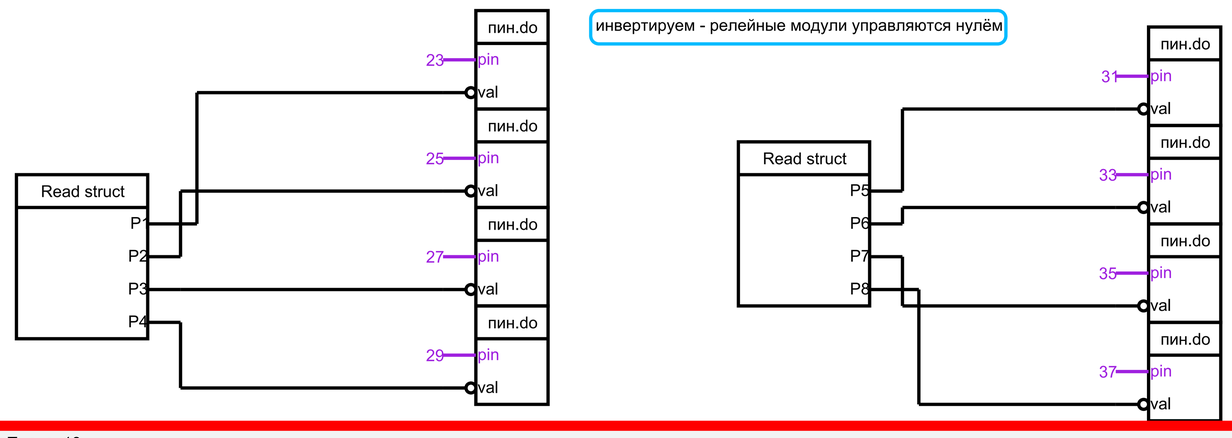

Плата: 18
Наименование: энкодер
Комментарии: тут оставляется работать или 18 или19 плата
Выполняется если (<Boolean> В МЕНЮ) Равно TRUE

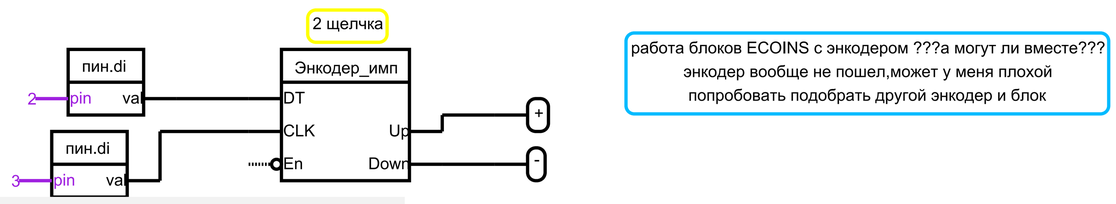

Плата: 19
Наименование: управление меню от кнопок
Комментарии:
Выполняется если (<Boolean> В МЕНЮ) Равно TRUE

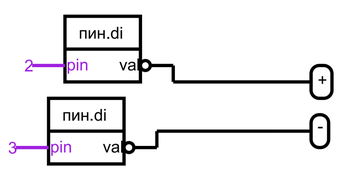

Плата: 20
Наименование: меню 1 вариант
Комментарии:
Выполняется если (<Byte> Быстрая задача_25ms) Равно 3

???
ну тут просто не добился нормальной работы меню
и отображения на индикаторе LCD
именно при переходе из режима отсчёта в меню и обратно
но это больше вопрос к блокам вывода на lcd ECOINS
что и послужило мотивом создания данной темы

комментарий ECOINS : Эта задача работает со строками - это занимает время.
Лучше её вызывать как быструю задачу - это 1 раз в 100мс

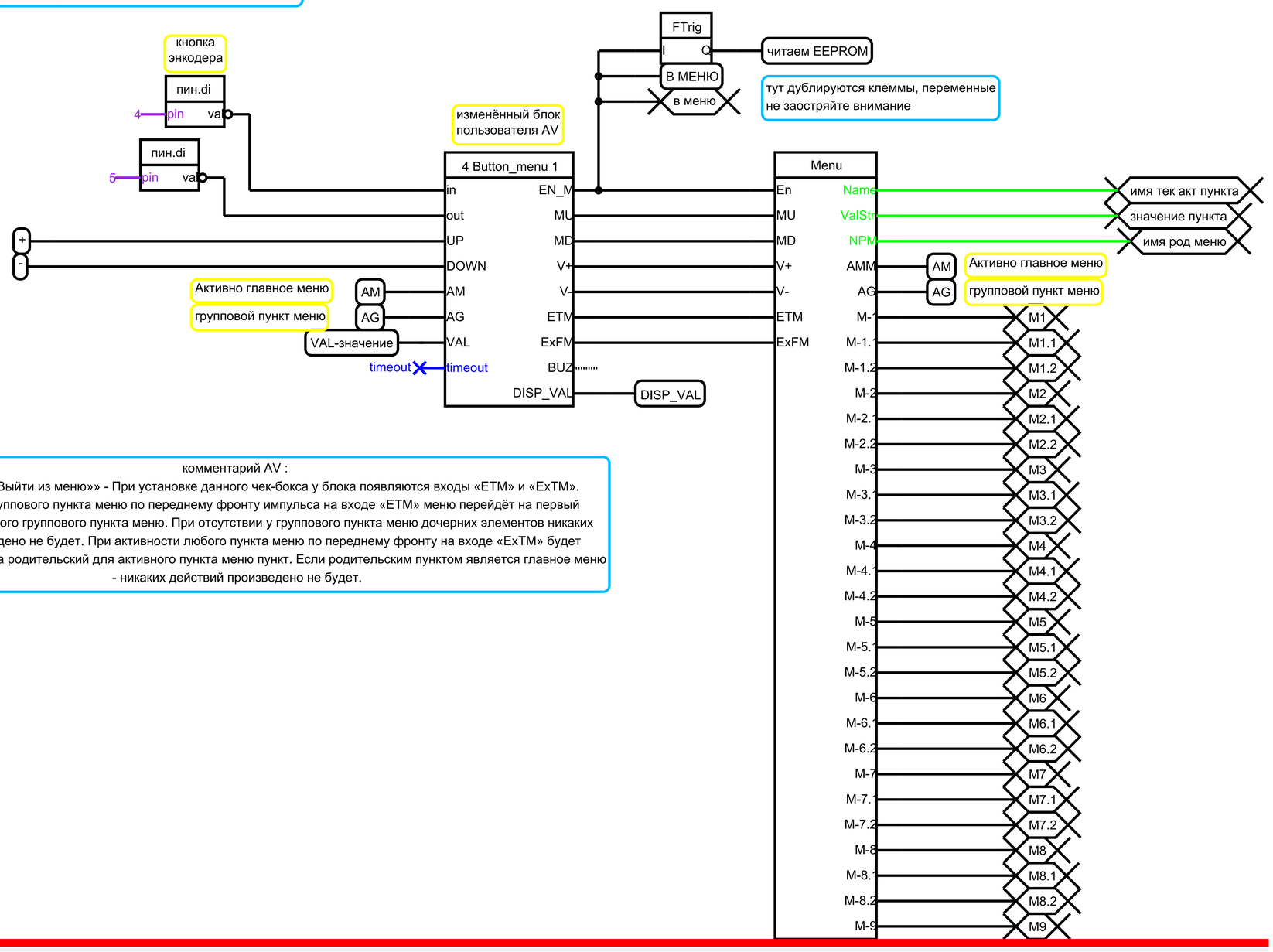

комментарий AV :
«Войти в меню»/«Выйти из меню»» - При установке данного чек-бокса у блока появляются входы «ETM» и «ExTM».
При активности группового пункта меню по переднему фронту импульса на входе «ETM» меню перейдёт на первый дочерний пункт данного группового пункта меню. При отсутствии у группового пункта меню дочерних элементов никаких действий произведено не будет. При активности любого пункта меню по переднему фронту на входе «ExTM» будет произведён переход на родительский для активного пункта меню пункт. Если родительским пунктом является главное меню - никаких действий произведено не будет.

Плата: 21
Наименование: понять меню
Комментарии:
Выполняется если (<Byte> Свободная задача_loop) Равно 5

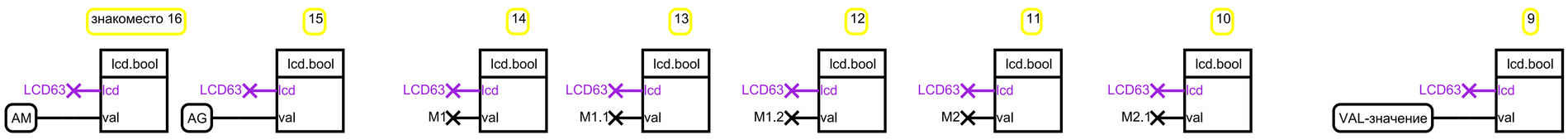

???
С ЭТИМИ БЛОКАМИ была ошибка компиляции
ДОПУСКАЮ что нет нужной библиотеки

Плата: 22
Наименование: индикация меню
Комментарии:
Выполняется если (<Boolean> свободная задача 1-индикация меню = false) Равно TRUE

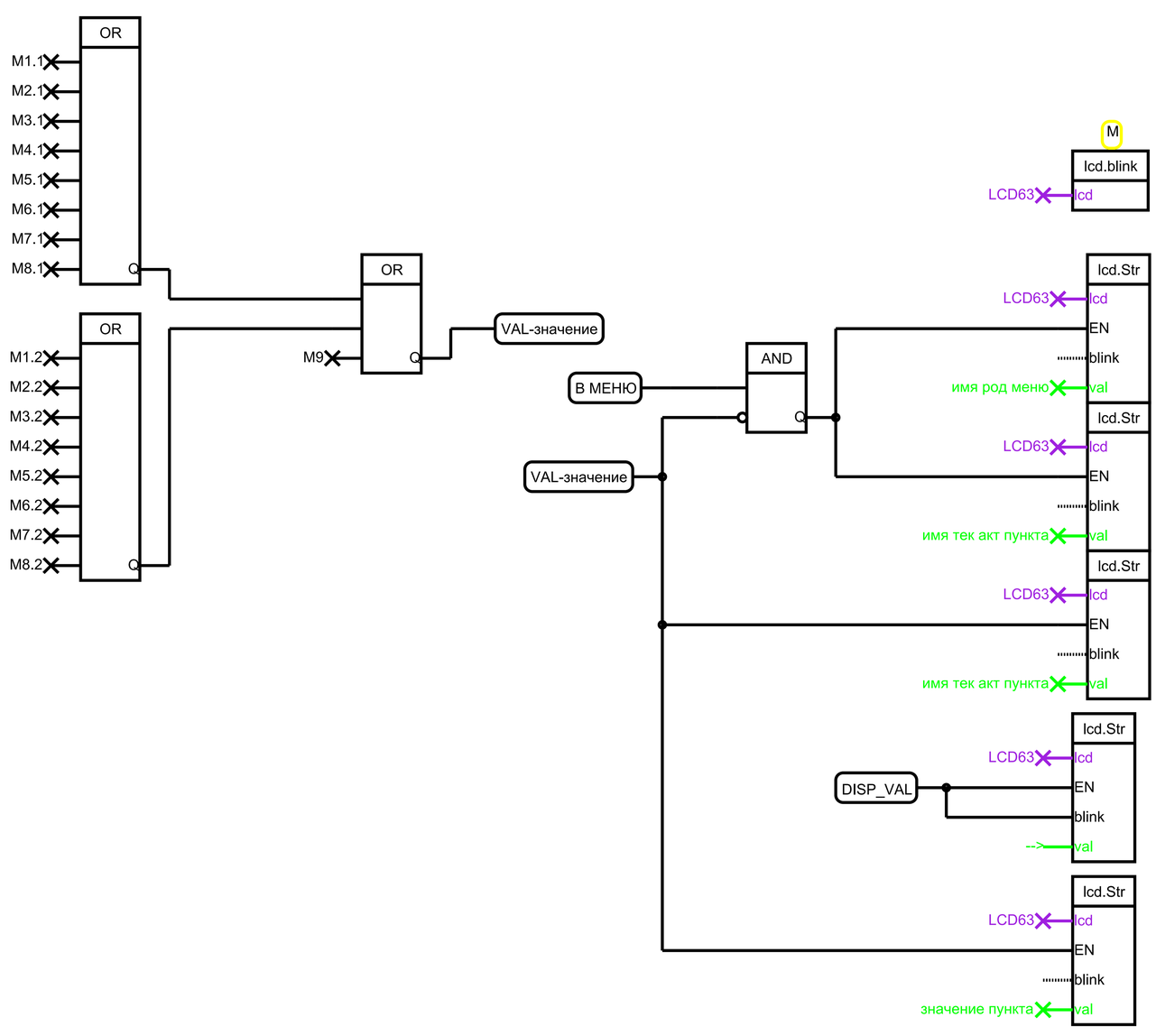

Плата: 23
Наименование: ИНДИКАЦИЯ ОТСЧЁТА И СТОПА
Комментарии:
Выполняется если (<Boolean> свободная задача 1-индикация работа = false) Равно TRUE

комментарий ECOINS :
Вывод на дисплей использует библиотеку, которая длч оптимизации времени процессора осуществляет вывод одного символа через выполнение несколько микроопераций.
Для вывода строки 10 символов приходиться делать иногда несколько десятков (это по смыслу, но не точно) вхождений в блок.
ПОЭТОМУ ЭТА ЗАДАЧА ВСЕГДА СВОБОДНАЯ !!!

здесь звёздочку можно заменить на Т

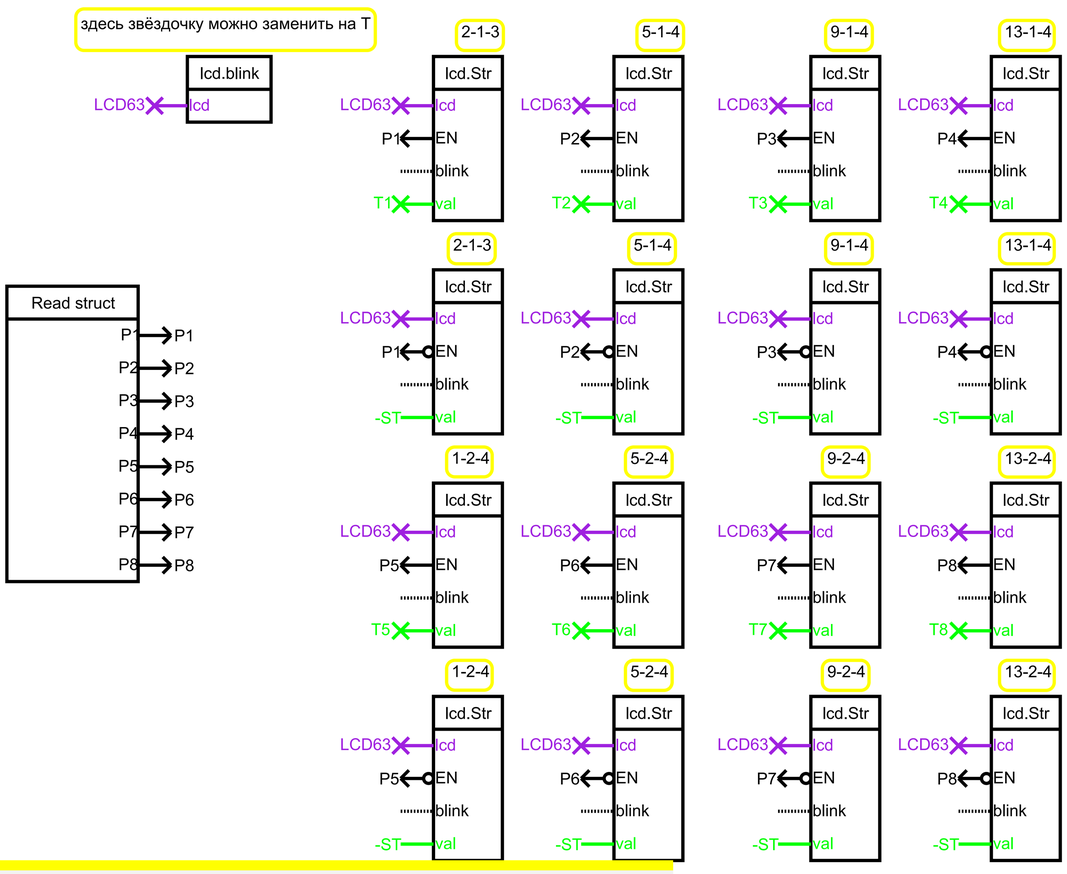

???
касается ситуации именно при входе и выходе из меню:

если на экране константа -ST (отсчёт закончен),
при входе и затем выходе из меню, то она (-ST) не выводится -экран пустой .
тоже самое если из рабочего режима (отсчёт) захожу в меню - может быть экран пустым.
(наверно в библиотеке ECOINS прописано , что если
константа или информация не поменялась то нечего её и выводить)
а индикатор должен вывести -ST (статус стоп (-ST) -это не пустое место).

неплохо было бы это как то исправить,
может быть не хватает отдельного входа (вывод по событию) в блоках вывода ECOINS
при подаче импульса на который происходило бы обновление (вывод)

ну может быть есть другое решение,которое мне неведомо

Плата: 24
Наименование: проверка уарт
Комментарии: проба

Флаг mess -уарт у меня не заработал по флагу
а пример удалил да и не помню

период вызова -непонятно что за параметр

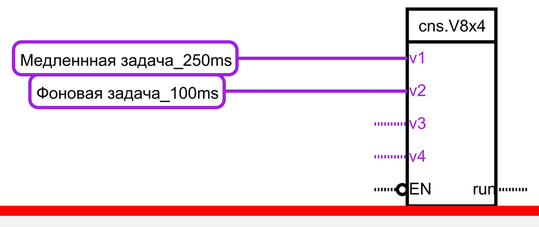

Плата: 25
Наименование: понять меню 2
Комментарии:
Выполняется если (<Byte> Оперативная задача_10ms) Равно 3
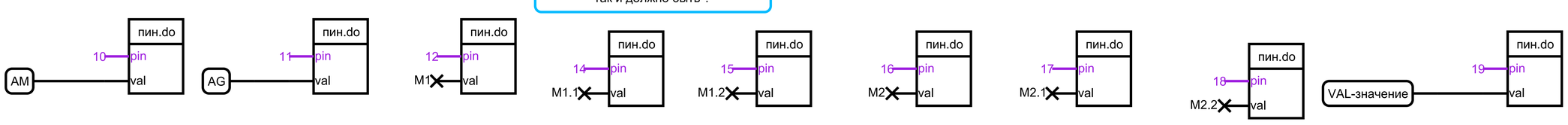
аналоговые 54-69 с пин.do не работают
так и должно быть ?