Плата: 1
Наименование:
Комментарии:

в настройках контроллёра выставить свои данные :
точки доступа - SSID, пароль (в проекте - ESP chasy, ssddffgg );
клиента (ваша домашняя сеть) - SSID, пароль (в проекте - user ssid, password ) ;
в настройках блока Webupdate - свой логин, пароль

Плата: 2
Наименование:
Комментарии:
Выполняется если (<Boolean> UPDATE = false) Равно TRUE

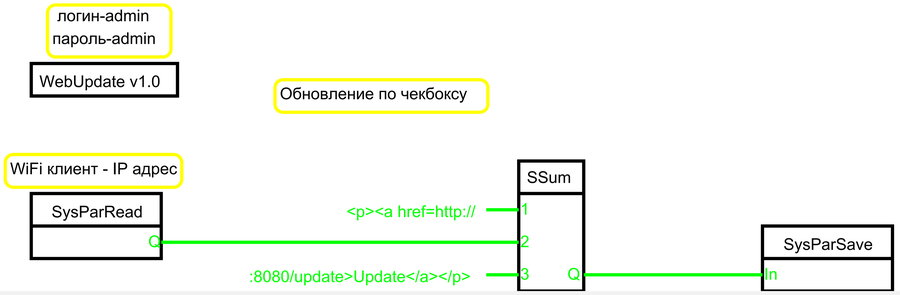


Плата: 3
Наименование:
Комментарии:

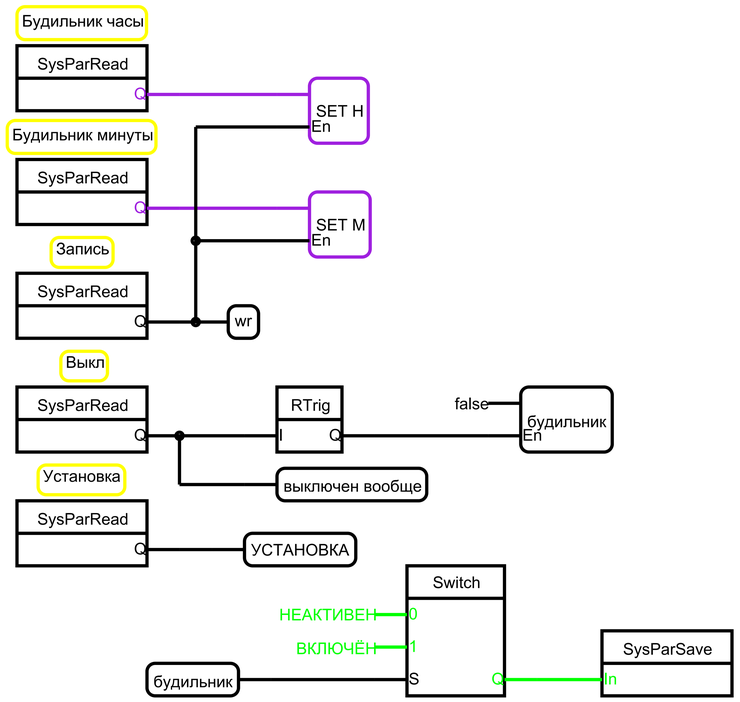

Плата: 4
Наименование:
Комментарии:

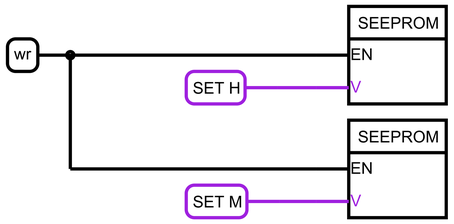

Плата: 5
Наименование:
Комментарии:

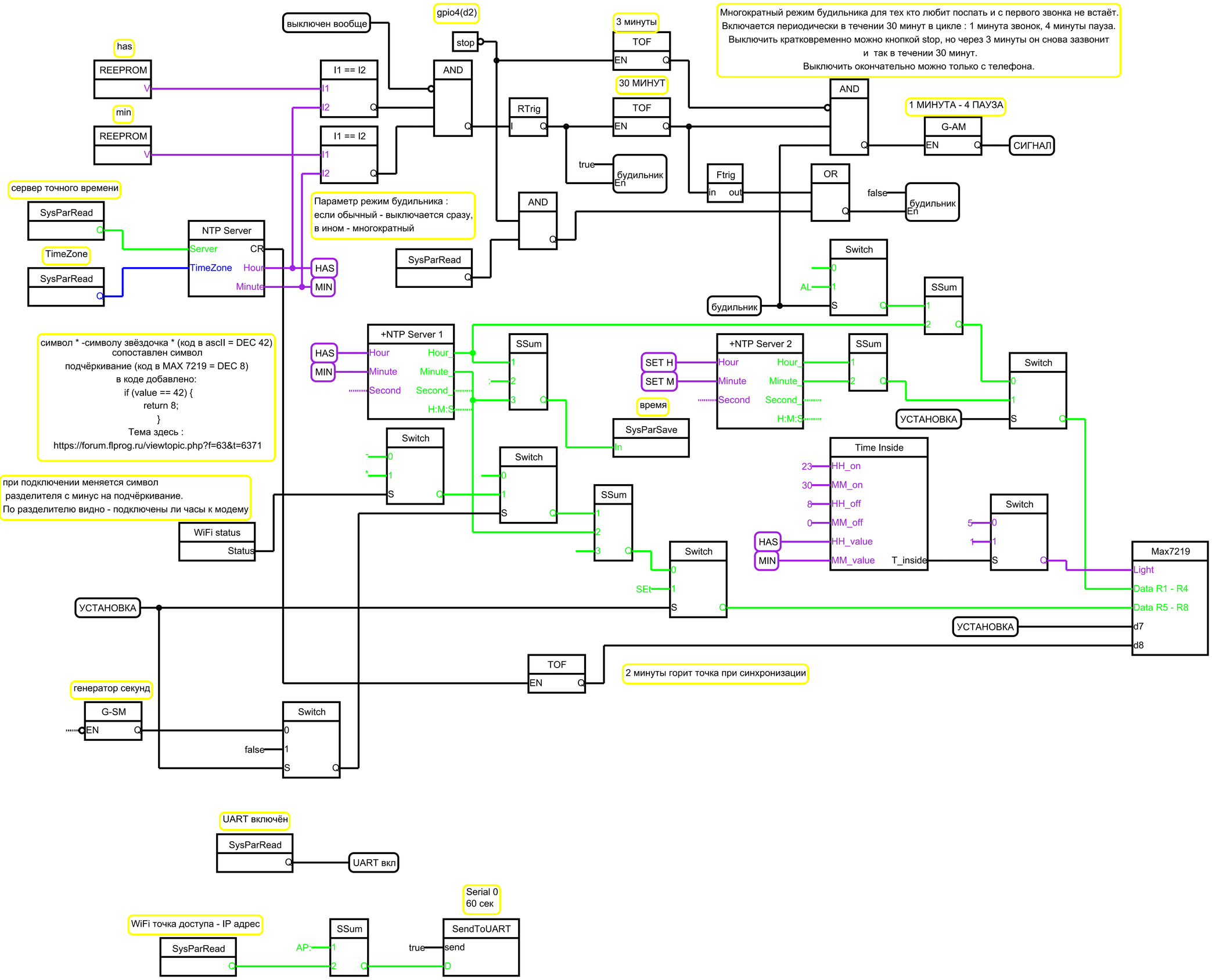

Плата: 6
Наименование:
Комментарии:

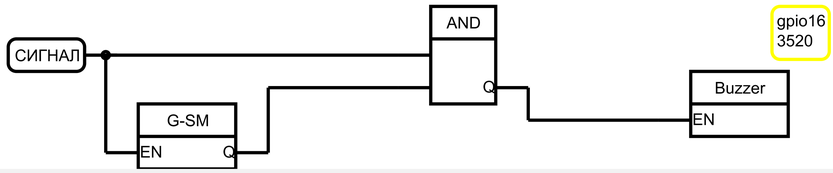

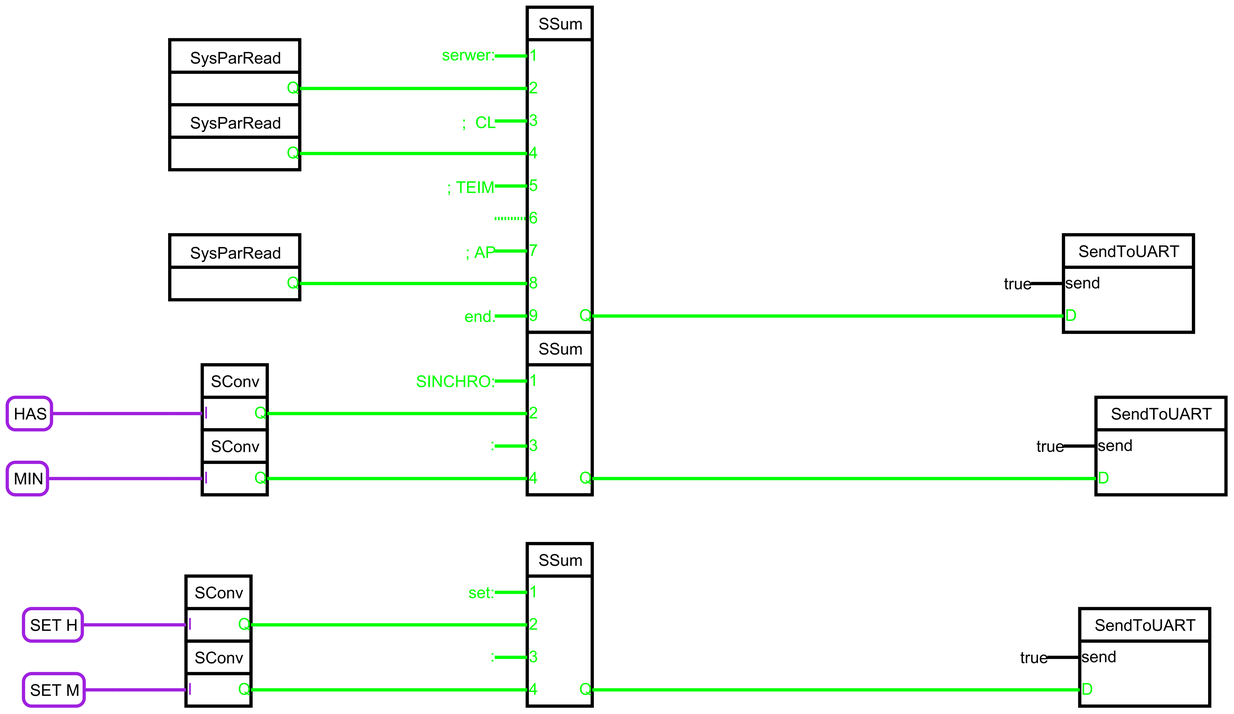
Плата: 7
Наименование: для контроля, можно удалить
Комментарии:
Выполняется если (<Boolean> UART вкл = false) Равно TRUE